Maßblatt

Drehstrommotoren mit Käfigläufer,
Graugussgehäuse

IE3-W41R 132 S2T

Einbaulage

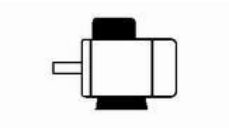

Bauform: IM B3
Flansch: -
Klemmkastenlage: oben
Bremse:
Fremdlüfter:

Klemmenkasten: KA 05-13
Kabelverschraubung O: 1 xVerschlussstopfen

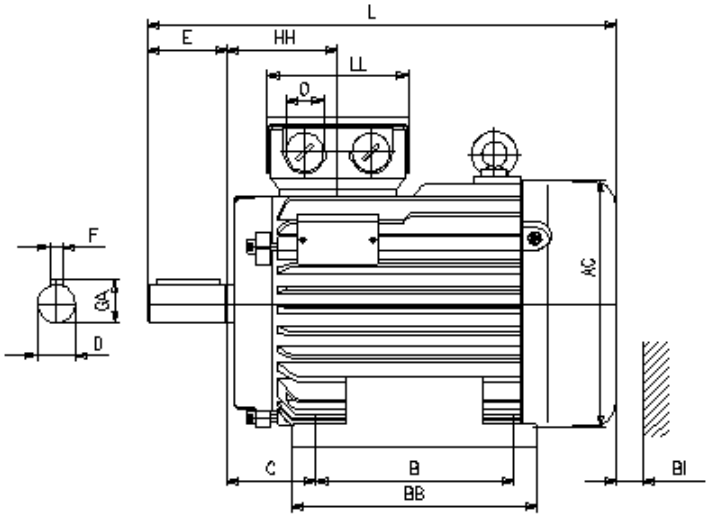

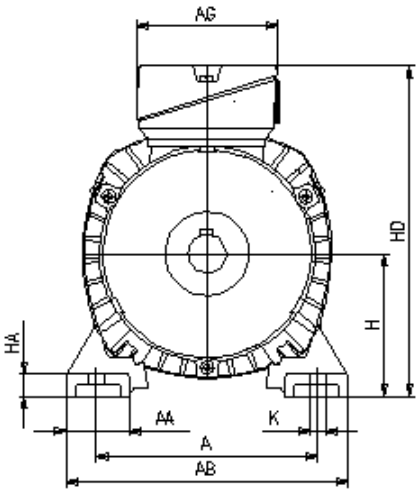

Motor

A	AA	AB	AC	AD	B	B'	BA	BA'	BB	C	CA	K	K'
216	50	256	196	-	140		a.A.	a.A.	180	89	-	12	12

Anschlußkasten

L	LC	H	HA	HD	HH	BI	AG	LL	BE	AH
460	-	132	18	287	105	20	104	112	-	-

Flansch

P	N	LA	M	T	S
-	-	-	-	-	-

Toleranzen

H	N	D	DA
-0,5	j6	k6	k6

Welle-DS

D	E	GA	F	DB
38	80	41	10	DIN 332 DS- M12

Welle-NS

DA	EA	GC	FA
-	-	-	-

DB...Zentrierbohrung

Lieferbedingungen und/oder amtliche Vorschriften: IEC / EN 60034-1
Dieses Dokument wurde elektronisch hergestellt, alle Angaben sind nur nach Bestätigung durch den Hersteller verbindlich.

Elektrowerk Hannover Behncke Motorenhandel GmbH
Kornstr. 20 ● 30167 Hannover
Telefon 0511 / 708 35 - 5 ● Fax 0511 / 708 35 - 66 ● www.behncke.de